SIAMP

Monaco

1

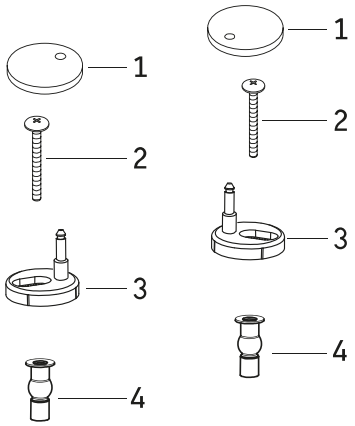

2

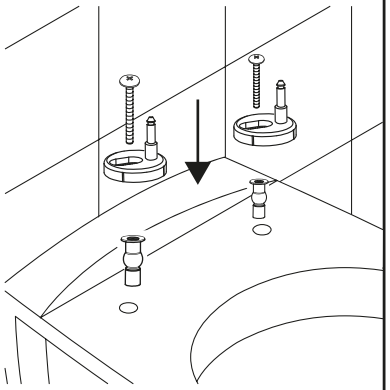

3

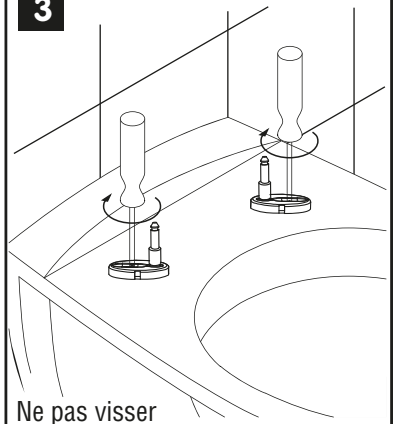

Ne pas visser complètement les charnières à cette étape pour le réglage

4

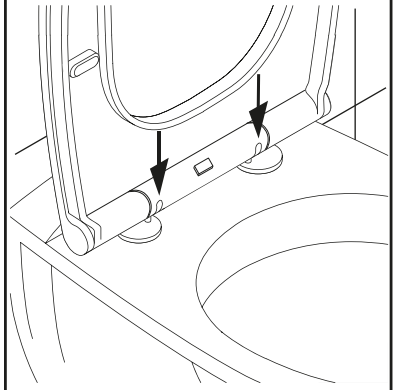

Positionner l'abattant

5

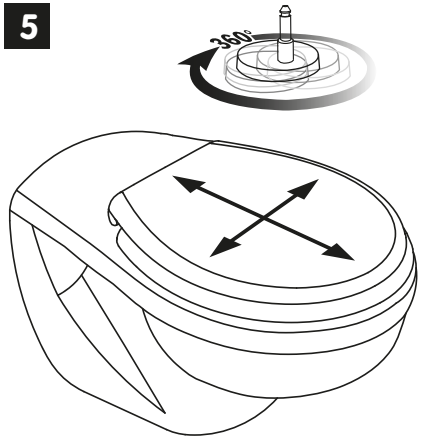

Ajuster l'abattant pour venir recouvrir la cuvette

6

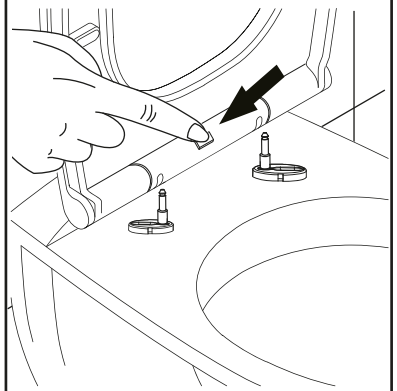

Enlever l'abattant en appuyant sur le bouton

7

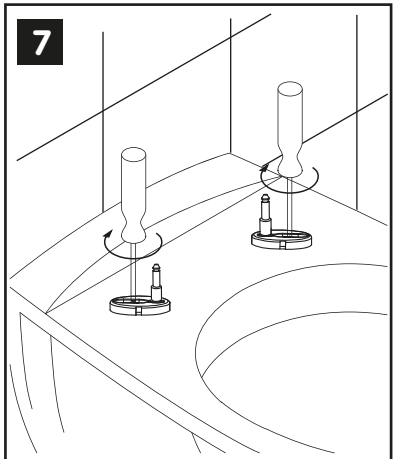

Visser complètement les charnières

8

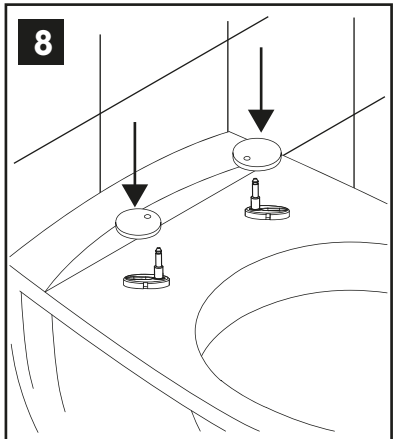

Positionner les caches charnières

9

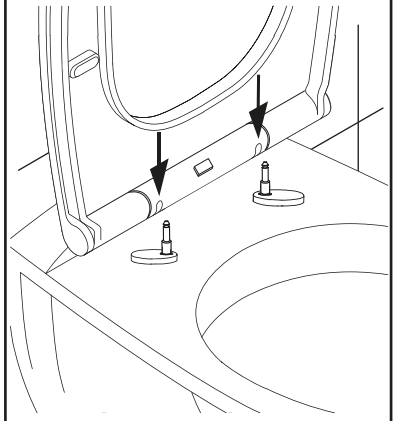

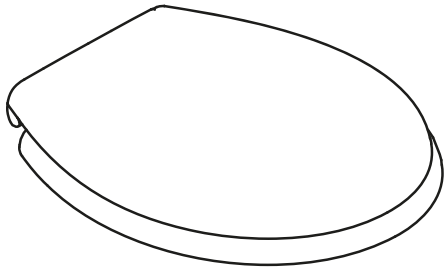

GENERATIONS PREMIUM

SIAMP
Monaco

4, quai Antoine 1er - BP 219 - MC 98007 MONACO Cedex
Tél : +377 93 15 53 75 / Fax : +377 92 05 71 04 - contact@siamp.com / www.siamp.com

Ref. : 50 7356 00 A